Электромеханический замок
AT-EL600

ХАРАКТЕРИСТИКИ	
Габариты замка	260×30×48мм
Ответная часть	100×25×3мм
Декоративная накладка	270×35×0.5мм
Цилиндр	70×33мм
Ригель	17мм
Питание	DC 12В±10%
Потребление	Рабочий режим 950мА, Ждущий режим 150мА
Время запирания	0/3/6/9сек
Тип замка	НЗ
Реле положения замка	НЗ/НО
Вес	1.436кг

Цвет провода	Назначение
Красный	+12В DC
Коричневый	Общий
Оранжевый	Кнопка выхода
Синий	НО
Зелёный	НЗ
Белый	Центральный

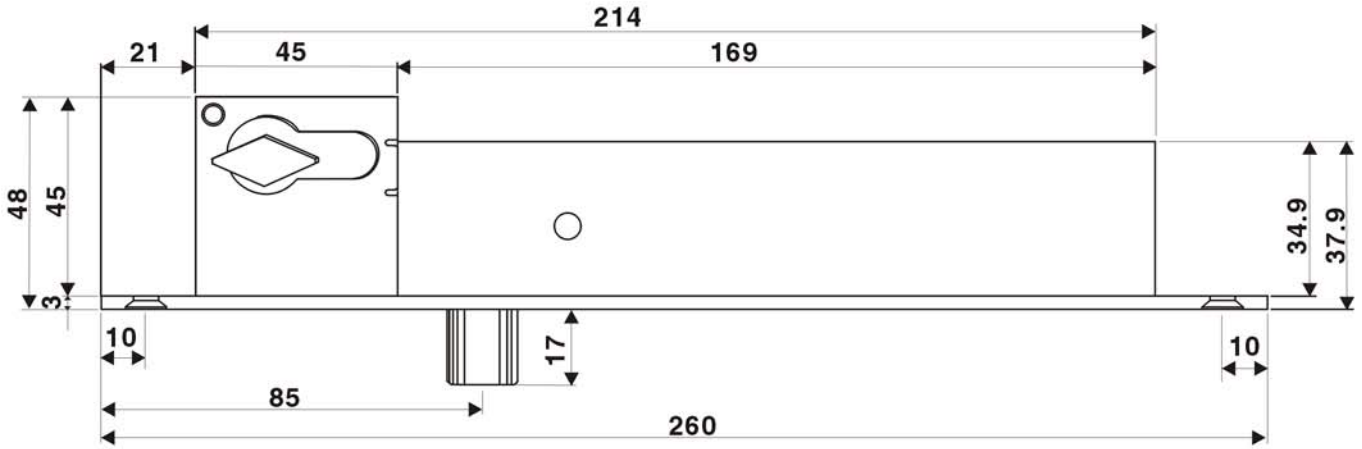

Дип переключатели

0 сек 3 сек 6 сек 9 сек

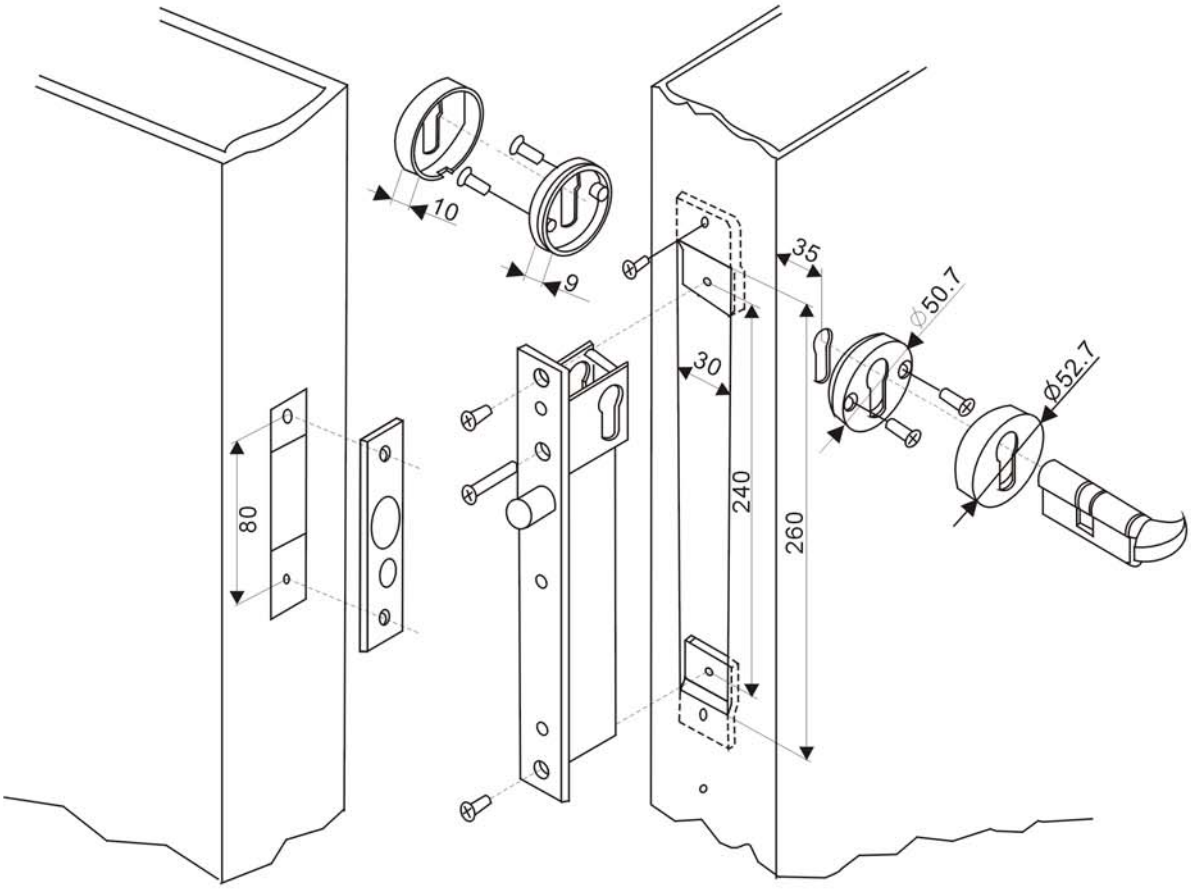

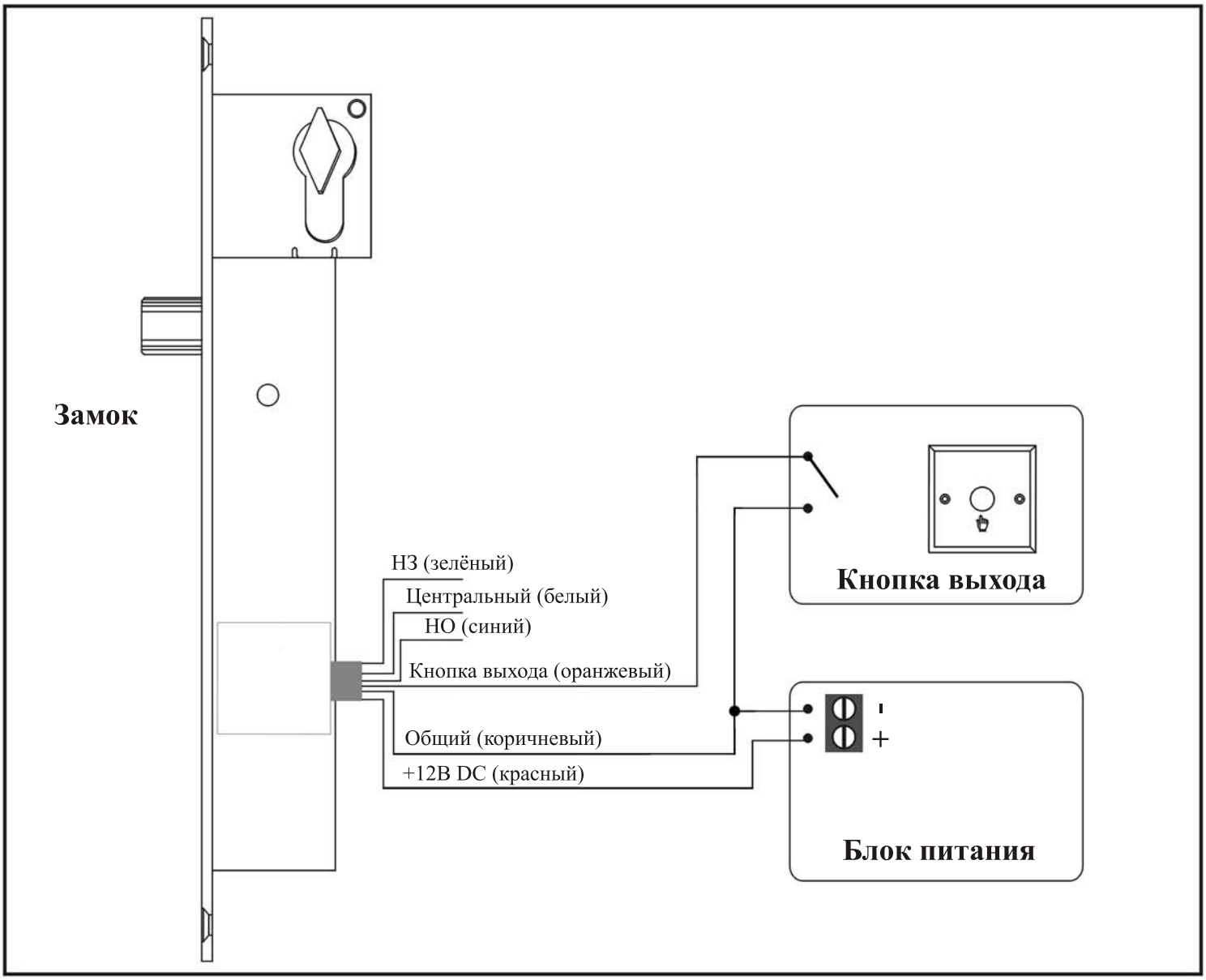
Замок
НЗ (зелёный)
Центральный (белый)
НО (синий)
Кнопка выхода (оранжевый)
Общий (коричневый)
+12В DC (красный)
Кнопка выхода
-
+
Блок питания